DETAIL A

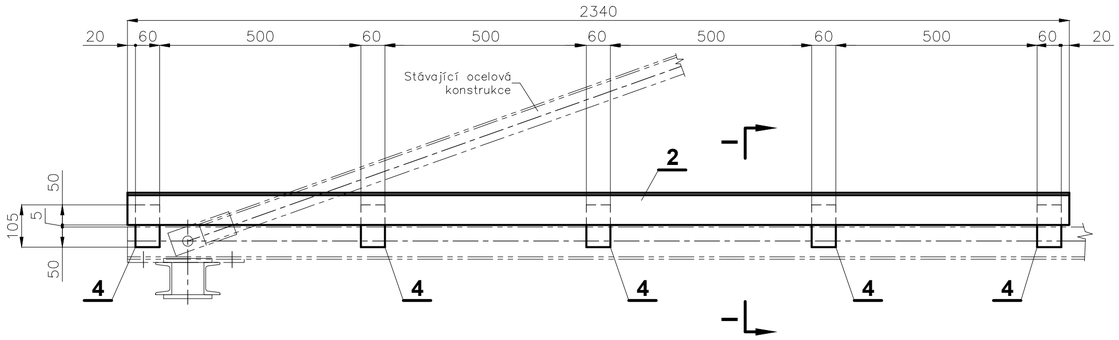

DETAIL B

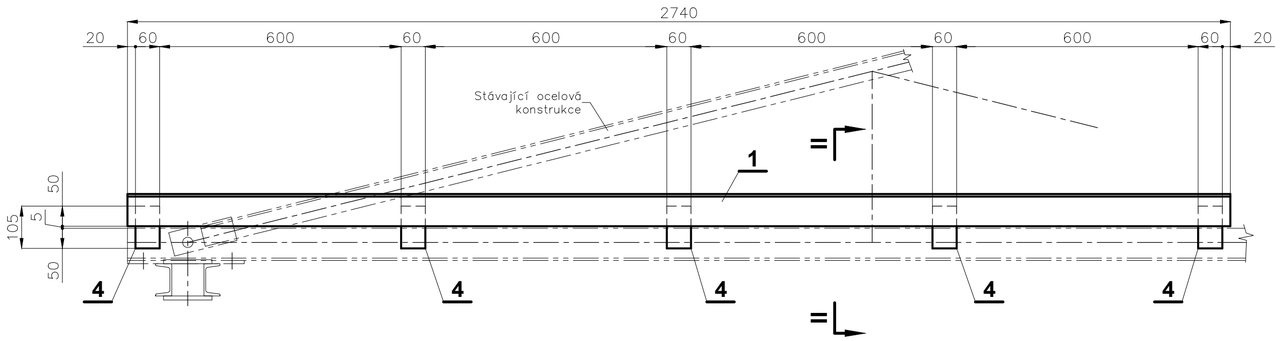

STOŽÁROVÉ SCHÉMA

M1: 200

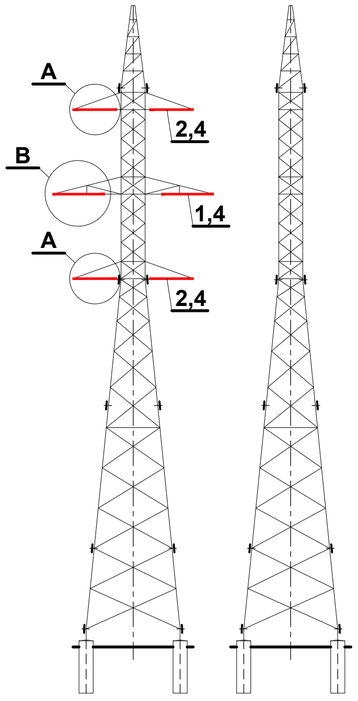

ŘEZ I-I

M1: 5

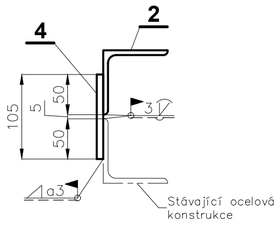

ŘEZ II-II

M1: 5

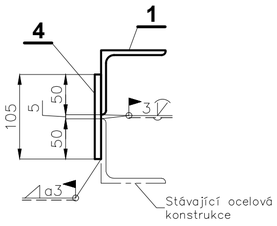

Poznámka :
1) Materiál pro zesílení stávající ocelové konstrukce bude na stavbu dodán v přepravních délkách.
2) Před dělením materiálu je třeba zkontrolovat rozměry na stávající ocelové konstrukci.

NÁTĚROVÁ PLOCHA NOVÝCH PRVKŮ PRO ZESÍLENÍ :	**10,2m²**
NÁTĚROVÁ PLOCHA STÁVAJÍCÍCH PRVKŮ - PŘETŘENÍ SVARŮ :	**2,8m²**
CELKOVÁ NÁTĚROVÁ PLOCHA NOVÝCH A STÁVAJÍCÍCH PRVKŮ :	**13,0m²**
CELKOVÁ DÉLKA SVARU ZESÍLENÍ DŘÍKU :	**26,4m**

Stávající část stožáru

MATERIÁL :

OCEL 11 373 (S 235)
ŠROUBY 5.6

Nové prvky typové oprvy

MATERIÁL - zesílení :

OCEL S 355J2 dodávat s Inspekčním certifikátem 3.1 dle ČSN EN 10 204

OBALOVÉ ELEKTRODY: E 42 4 B 42 H5 (ČSN EN ISO 2560-A)
dodávat se Zkušební zprávou 2.2. dle ČSN EN 10 204
Typ: ESAB OK 48.00 (Balení VAC PAC)

1) Zajištění jakosti svařování: ČSN EN ISO 3834-2
2) Metody svařování ČSN EN ISO 4063: 111
3) Příprava svarových ploch: ČSN EN ISO 9692-1
4) Svary provedeny dle WPS (ČSN EN ISO 15609-1) kvalifikovaných dle WPQR (ČSN EN ISO 15614-1)
5) Stupeň jakosti svaru: B (ČSN EN ISO 5817)
6) Metody NDT: metoda VT dle ČSN ISO 17637
7) Kvalifikace svářeče: Podle ČSN EN 287-1

Počet kusů	Název - Rozměr	Material	Norma	Hmotnost	Číslo výkresu	Poz.
60	⊏ 8x60 - 105	S355 J2		23,8		4
						3
8	L80x80x6 - 2340	S355 J2		137,4		2
4	L80x80x6 - 2740	S355 J2		80,4		1

Poznámka — Celková hmotnost: 241,6kg

INDEX REVIZE	POPIS REVIZE	DATUM	JMÉNO
D			
C			
B			
A			

NÁZEV AKCE	TR Řípov – rek.R110kV, sek.tech., VS, PZTS	Č. STAVBY: 001020003001 Č. OBJ.: 4501656578
STAVEBNÍK	EG.D, a.s., LIDICKÁ 1873/36, 602 00 BRNO	eg·d
STATUS/STUPEŇ	DPS	
ČÁST	D.2.	
ZHOT. DOKUMENTACE	EGEM s.r.o., Starochodovská 41/68, 149 00 Praha 4	EGEM
KONTAKTNÍ OSOBA	Jan Procházka, jan.prochazka@egem.cz, tel.:+420 721 380 144	
ARCHIVNÍ ČÍSLO		
ZOD. PROJEKTANT	Ing. Pavel Froněk	DATUM: 04/2024
VYPRACOVAL	Rieb	ČÍSLO VÝK/DOK: 2EI 24042
KONTROLOVAL	Rieb	
MÍSTO STAVBY	Řípov 32, 674 01 Třebíč	KÓD LOKALITY: ŘIP
SO/PS	SO 01.5: V5525/516	MĚŘÍTKO: 1:10
MAJETKOVÁ TŘÍDA	CZD00002	FORMÁT: 6A4
DRUH DOKUMENTU	výkres	LIST/CELKEM: 1/1
NÁZEV DOKUMENTU	Kotevní stožár č.1 ROUBAL typ II+4 Zesílení stávající ocelové konstrukce	ARCHIVNÍ ČÍSLO EG.D:

Soubor: 2EI 24042_II+4_ST.Č.1, ROUBAL.DWG